ՏԵՍՔ Գ - Գ ("Բ"ԱՌԱՆՑՔՈՎ)

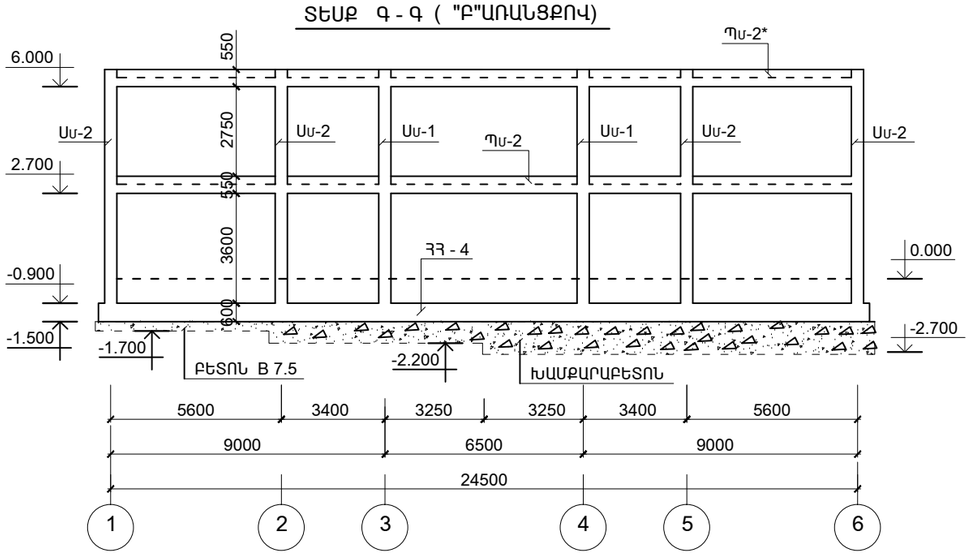

ՏԵՍՔ Գ* - Գ* ("Գ"ԱՌԱՆՑՔՆԵՐՈՎ)

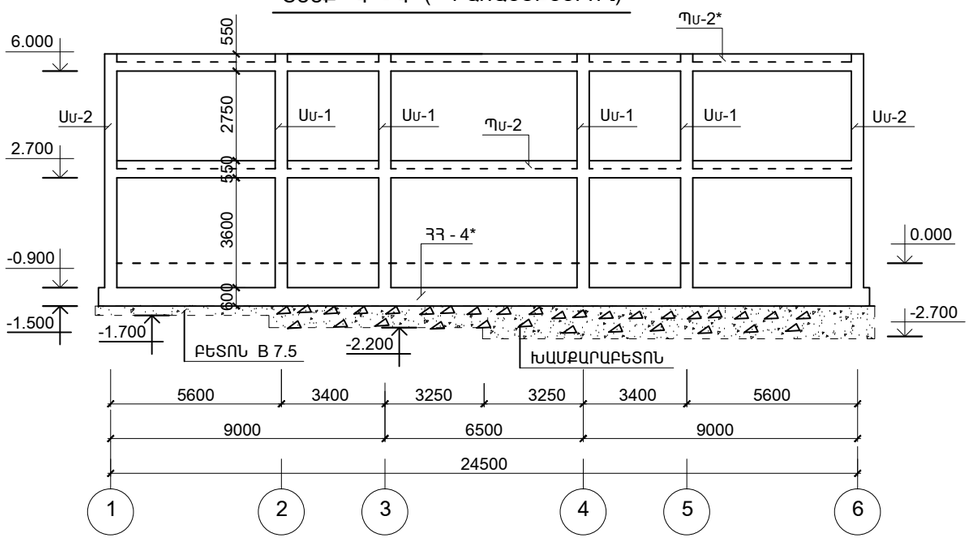

ՏԵՍՔ Դ - Դ (" Դ " ԱՌԱՆՑՔՈՎ)

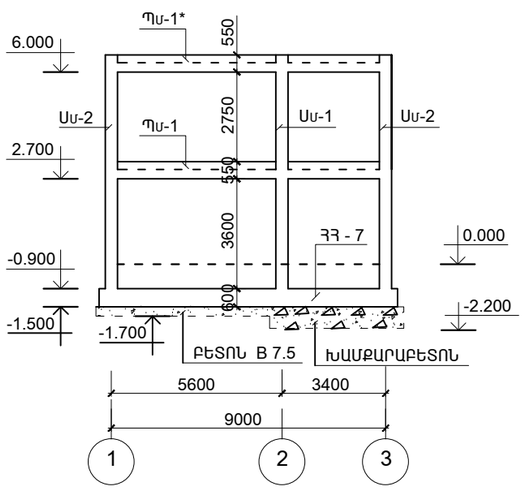

ՏԵՍՔ Դ* - Դ* (" Դ " ԱՌԱՆՑՔՈՎ)

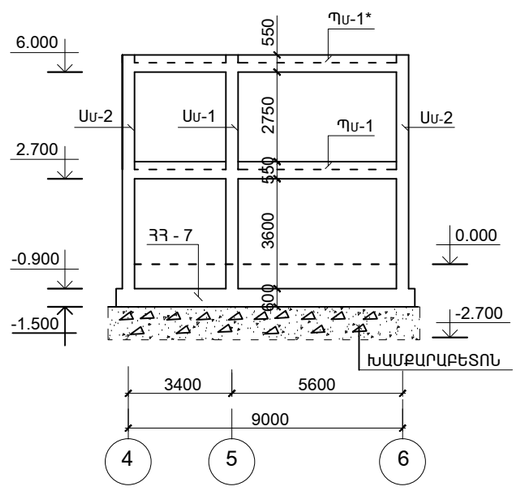

ՄԱՍՆԱԳԻՐ

էԼ - ՏԻ ՄԱԿՆԻՇԸ	ՆՇԱՆԱԿՈՒՄԸ	ԱՆՎԱՆՈՒՄԸ		ՔԱՆ.	ՔԱՇԸ	ԾԱՆՈԹ.
	ՄԻԱՁՈՒՅԼ Ե.Բ ԷԼ - ԵՐ					
Սմ - 1	Եկ -15	ՍՅՈՒՆ	Սմ - 1	10		
Սմ - 2	Եկ - 16	ՍՅՈՒՆ	Սմ - 2	10		
Սմ - 3	Եկ - 17	ՍՅՈՒՆ	Սմ - 3	6		
Պմ-1	Եկ - 18	ՊԱՐԶՈՒՆԱԿ	Պմ -1	2		
Պմ-1*	Եկ - 18	ՊԱՐԶՈՒՆԱԿ	Պմ -1*	2		
Պմ-2	Եկ - 20	ՊԱՐԶՈՒՆԱԿ	Պմ -2	2		
Պմ-2*	Եկ - 20	ՊԱՐԶՈՒՆԱԿ	Պմ -2*	2		
Պմ-3	Եկ -18	ՊԱՐԶՈՒՆԱԿ	Պմ -3	1		
Պմ-3*	Եկ - 18	ՊԱՐԶՈՒՆԱԿ	Պմ -3*	2		
Պմ-3-1	Եկ - 18	ՊԱՐԶՈՒՆԱԿ	Պմ -3-1	1		
Պմ-4	Եկ - 21	ՊԱՐԶՈՒՆԱԿ	Պմ -4	1		
Պմ-4*	Եկ - 21	ՊԱՐԶՈՒՆԱԿ	Պմ -4*	2		
Պմ-5	Եկ -23	ՊԱՐԶՈՒՆԱԿ	Պմ -5	2		
Պմ-5*	Եկ - 23	ՊԱՐԶՈՒՆԱԿ	Պմ -5*	2		
Պմ-6	Եկ -24	ՊԱՐԶՈՒՆԱԿ	Պմ -6	2		
Պմ-6*	Եկ -24	ՊԱՐԶՈՒՆԱԿ	Պմ -6*	2		
Պմ-7	Եկ -26	ՊԱՐԶՈՒՆԱԿ	Պմ -7	2		
Պմ-7*	Եկ - 26	ՊԱՐԶՈՒՆԱԿ	Պմ -7*	2		
ԾՍմ-1	Եկ - 28;29	ԾԱԾԿԻ ՍԱԼ	ԾՍմ-1	1		
ԾՍմ-2	Եկ - 30;31	ԾԱԾԿԻ ՍԱԼ	ԾՍմ-2	1		
Հմ-1	Եկ -32	ՀԵԾԱՆ	Հմ -1	1		
ԱՍՏ.1	Եկ - 40	ԱՍՏԻՃԱՆ	ԱՍՏ.1	1		

ԾՐԱԳՐԻ ԱՌԱՋԱԴՐԱՆՔ՝ TGQ-09			
ՆԱԽԱԳԾ.	ԱՂԱՋԱՆՅԱՆ Լ.		
ՊԱՇՏՈՆ	ԱԶԳԱՆՈՒՆ	ՍՏՈՐԱԳՐ.	

ՎԱՐԴԱՁՈՐԻ ՄԱՆԿԱՊԱՐՏԵԶԻ ԿԱՌՈՒՑՄԱՆ ՀԱՄԱՐ ԱՆՀՐԱԺԵՇՏ ՆԱԽԱԳԾԱՅԻՆ ԱՇԽԱՏԱՆՔՆԵՐ

ԿՈՆՍՏՐՈՒԿՏՈՐԱԿԱՆ ՄԱՍ

ՓՈՒԼ	ԹԵՐԹ	ԹԵՐԹԵՐ
ԱՆ	ԵԿ-13	48

ՏԵՍՔ Գ - Գ; Դ - Դ; Դ* - Դ*

ՐԵԶՈՒԼԵՐԻՆԳ ԷՎՐՈՍ ԿՈՊ ENGINEERING EVROS LLC